PTC Creo 3.0 Neuerungen

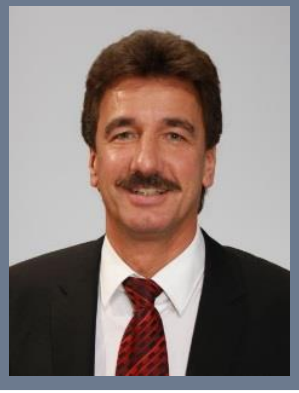

Klaus Raab

INNEO Solutions

kraab@inneo.com

07961/890-146

© INNEO Solutions GmbH

INNEO® That's IT.

Benutzeroberfläche

- Direkter Zugriff auf Lernprogramme
- Überarbeitete Hilfe Center mit Google Indexierung

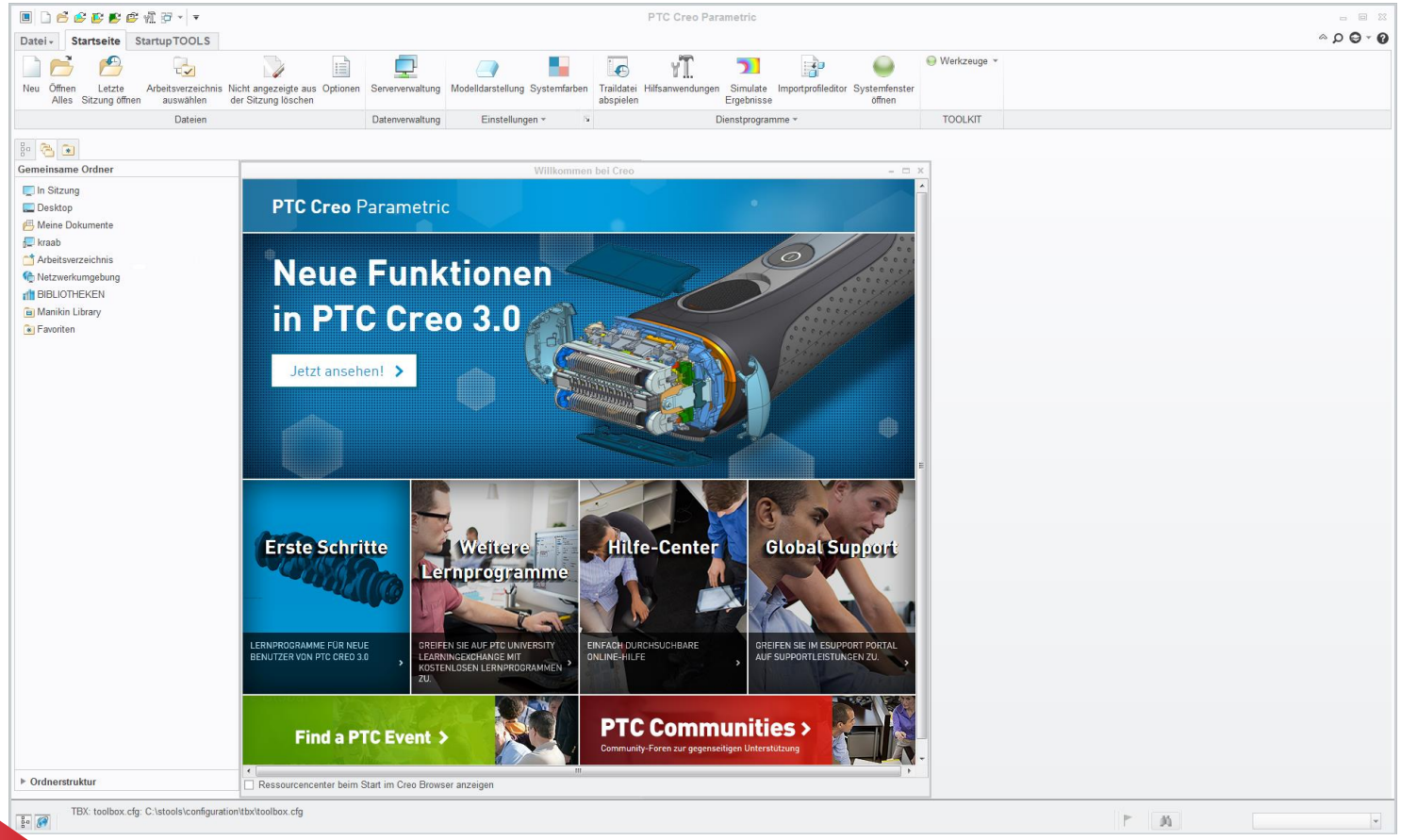

Neu in Creo 3.0

Benutzeroberfläche

- Automatische Fensteraktivierung
- Kontextmenü, kann über Optionsmenü angepasst werden
- Keine Versions Extension (.1 .2 usw)
- Config option save_file_iterations Yes/No

Neu in Creo 3.0

Benutzeroberfläche

Neue Möglichkeiten im Fehlerbehebungsmodus

- Konstruktionselemente umdefinieren
- Fehlende Referenzen werden angezeigt und können ersetzt werden

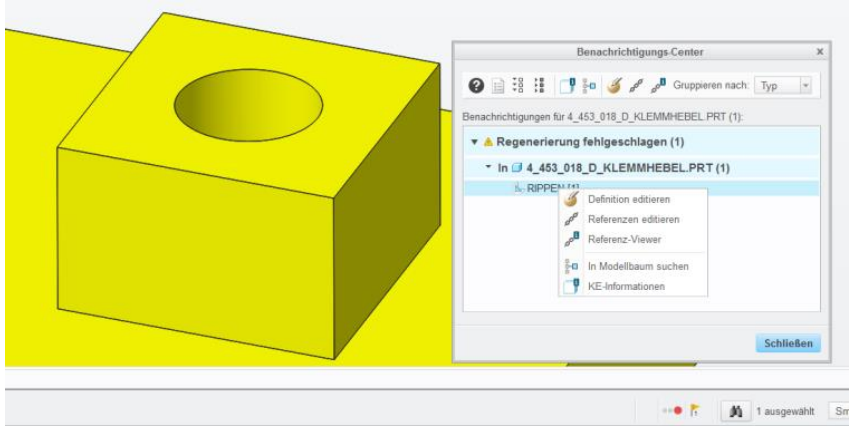

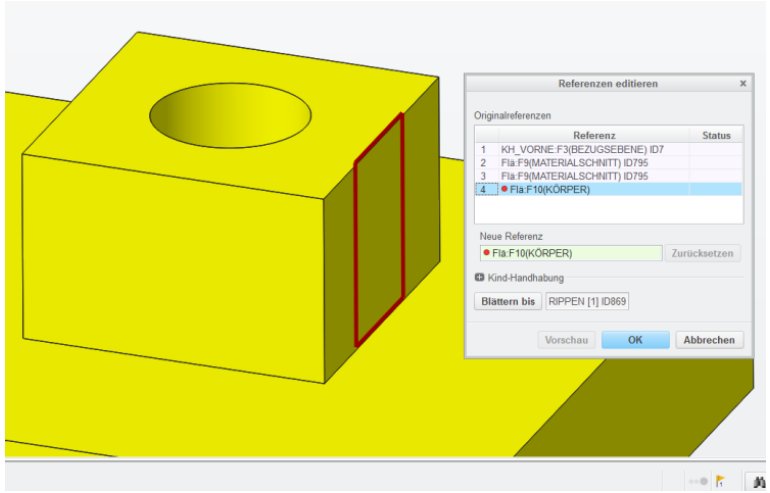

Schrägen bis 89,99°

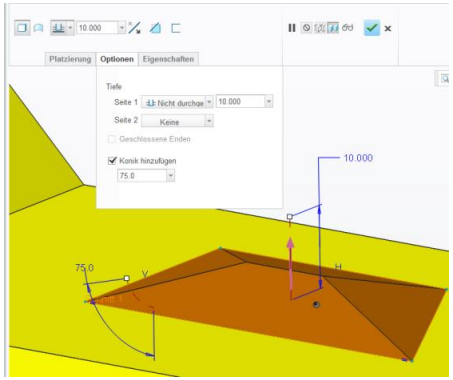

2D-Zeichnungserstellung

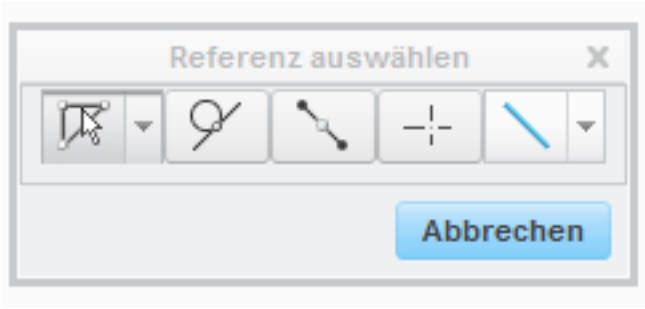

Neues Bemaßungs-UI und Vorgehensweise

- Direkte Vorschau der Bemaßung abhängig von den gewählten Referenzen
- Mit der Strg-Taste weitere Referenzen wählen
- Bemaßungsoptionen über die rechte Maustaste

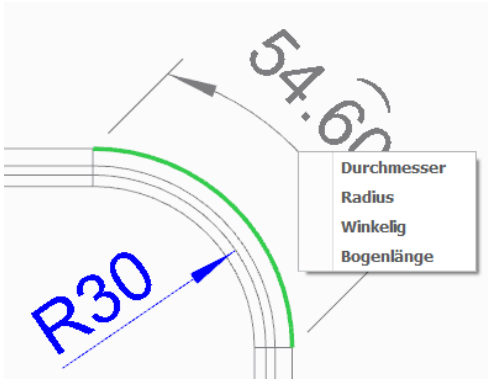

Neues Menü „Format“ für Texte

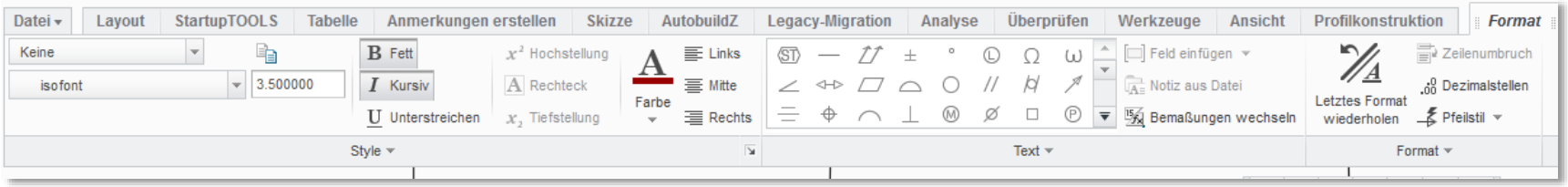

Neu in Creo 3.0

Freestyle

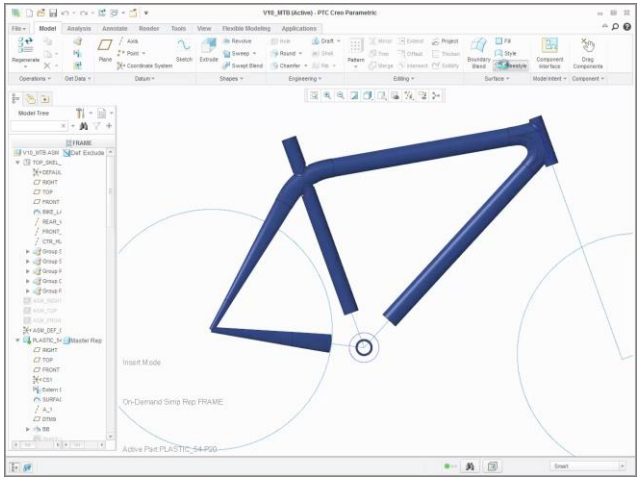

Neue Designfreiheit in einer parametrischen Umgebung

- Vollkommene Freiheit beim Erstellen von Körpern
- Beste Ergebnisse in kürzester Zeit
- Anschluss an parametrische Elemente
- Jederzeit editierbar und durchgängig parametrisch

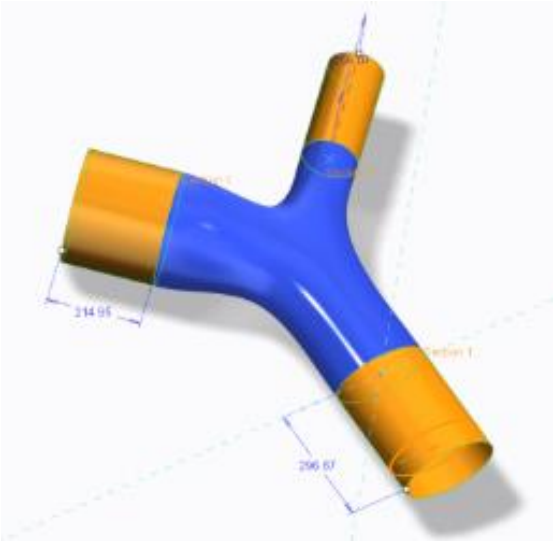

Neu in Creo 3.0

PTC Creo Unite

effektives Zusammenarbeiten in einer Multicad-Umgebung

CONSOLIDATE
Daten aus anderen CAD-Systemen öffnen und weiterbearbeiten

COLLABORATE
Zusammenarbeit mit Partnern und Zulieferern unabhängig vom CAD-System

Neu in Creo 3.0

PTC Creo Unite Consolidate

Modelle aus anderen CAD-Systemen öffnen

- Import-Direktschnittstellen im Basispaket
  - Catia V5
  - SolidWorks
  - Inventor
  - SolidEdge
  - Unigraphics /NX
  - Rhinoceros
  - Neutrale Schnittstellen (Step/Iges)

- Keine weitere Investition notwendig

- Export-Direktschnittstellen verfügbar
  - Catia V5
  - SolidWorks
  - Unigraphics/NX

Neu in Creo 3.0

PTC Creo Unite Consolidate

Versionsübersicht

Formate	PTC Creo 3.0			
	Import		Export	
AutoCAD DXF	bis 2013		12 - 14, 2000, 2004, 2007, 2010, 2013	
AutoCAD Drawing	bis 2013		14, 2000, 2004, 2007, 2010, 2013	
CADDS5	R14, R15		R14, R15	
CATIA V4	bis 4.2.5	★	4.1.9	€
CATIA V5	R10 - R22, V5 6R 2012 - 2013	★	R16 - R22, V5 6R 2012 - 2013	€
PTC Creo Elements/Direct	bis 19.0		nicht unterstützt	
PTC Creo View (ProductView)	bis PTC Creo View 3.0		bis PTC Creo View 3.0	
Inventor	R11, 2008 - 2013	★	nicht unterstützt	
JT	bis 9.5	€	9.5	€
NX / Unigraphics	UG13 bis NX8	★	NX3	€
Rhinoceros	1.0 - 5.0		nicht unterstützt	
SolidWorks	2004 - 2013	★	2005	€
SolidEdge	18 bis ST5	★	nicht unterstützt	
STEP	AP202 IS, AP203 IS, EXT, E2, AP209 DIS, AP214 IS		AP202 IS, AP203 IS, EXT, E2, AP209 DIS, AP214 IS	

Ab PTC Creo 3.0 kostenlos enthalten

€ kostenpflichtig

Neu in Creo 3.0

Flexible Modeling

- Änderung durch direktes Verschieben der Geometrie
- Erkennung von Fasen und nicht Standardrundungen
- Neue Ziehoption mit Hinzufügen von Seitenflächen
- Neues Flex-Muster
- Mehr Flexibilität und Geschwindigkeit

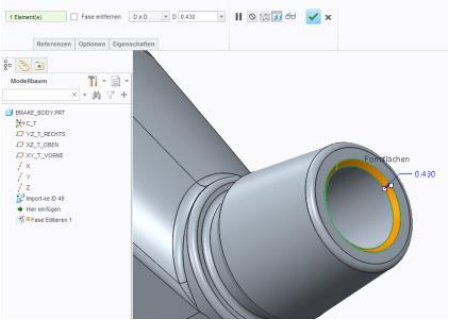

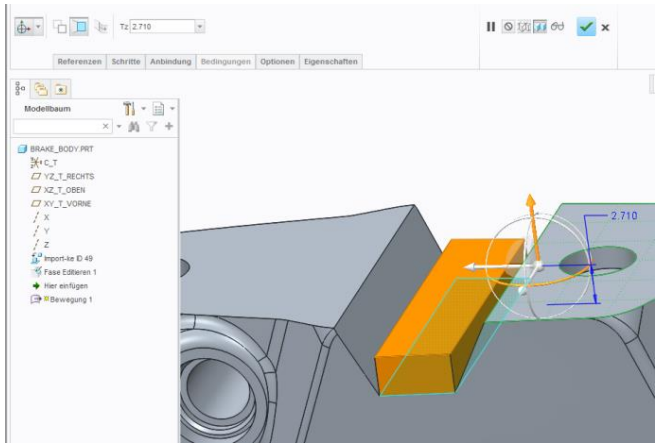

Move

Pull

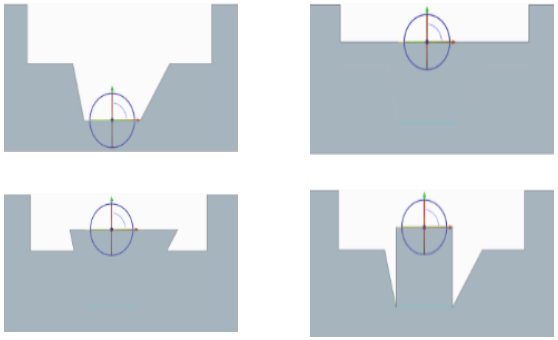

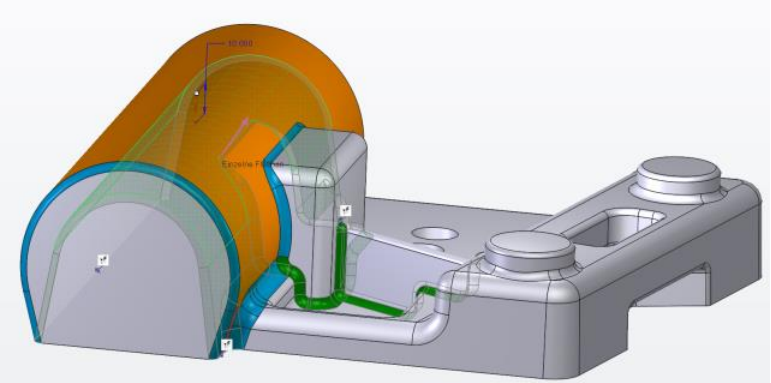

Neu in Creo 3.0

PTC Creo Unite

effektives Zusammenarbeiten in einer Multicad-Umgebung

- Kein Import mehr
- Einfach die gewünschten Daten einbauen
- Modellbaum zeigt die Symbole des Ursprungssystems
- Updatesicherheit durch ATB-Technologie

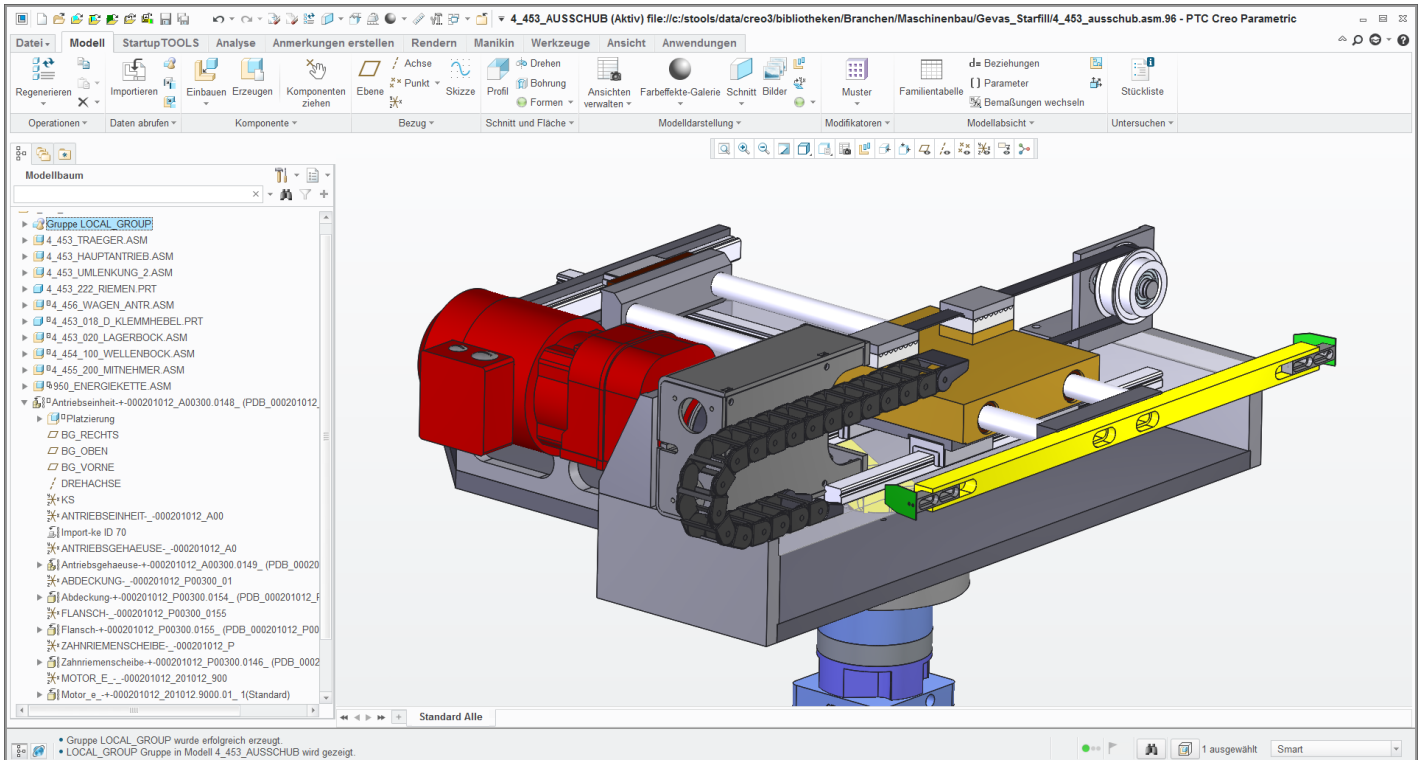

Neu in Creo 3.0

PTC Creo Modelle in frühere Versionen öffnen

Damit das Öffnen in Creo 2 gelingt, muss man die Datei readnewermodels.dll von Creo 3 nach Creo 2 kopieren, z.B.

Von Creo 3.0\M040\Common Files\x86e_win64\gcri\readnewermodels.dll

nach Creo 2.0\M150\Common Files\x86e_win64\obj\readnewermodels.dll

Beim Öffnen der Daten kommt folgende Meldung:

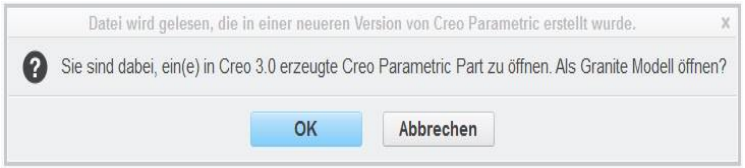

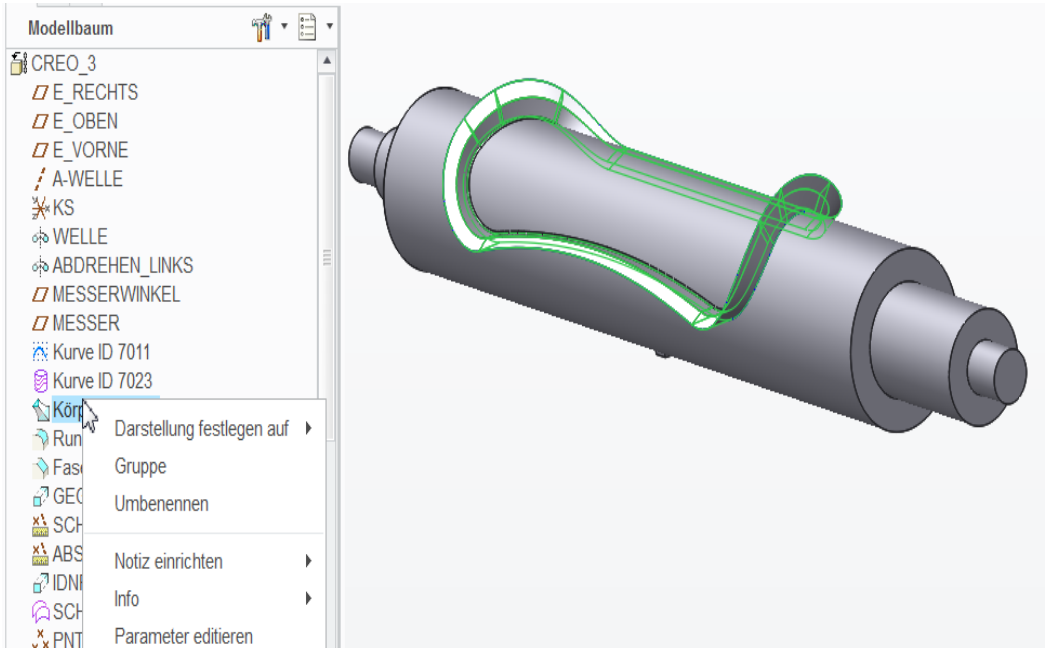

Analyse-Werkzeuge

- Flächenanalyse

Überprüfung der tangenten- und krümmungsstetigen Verbindungen

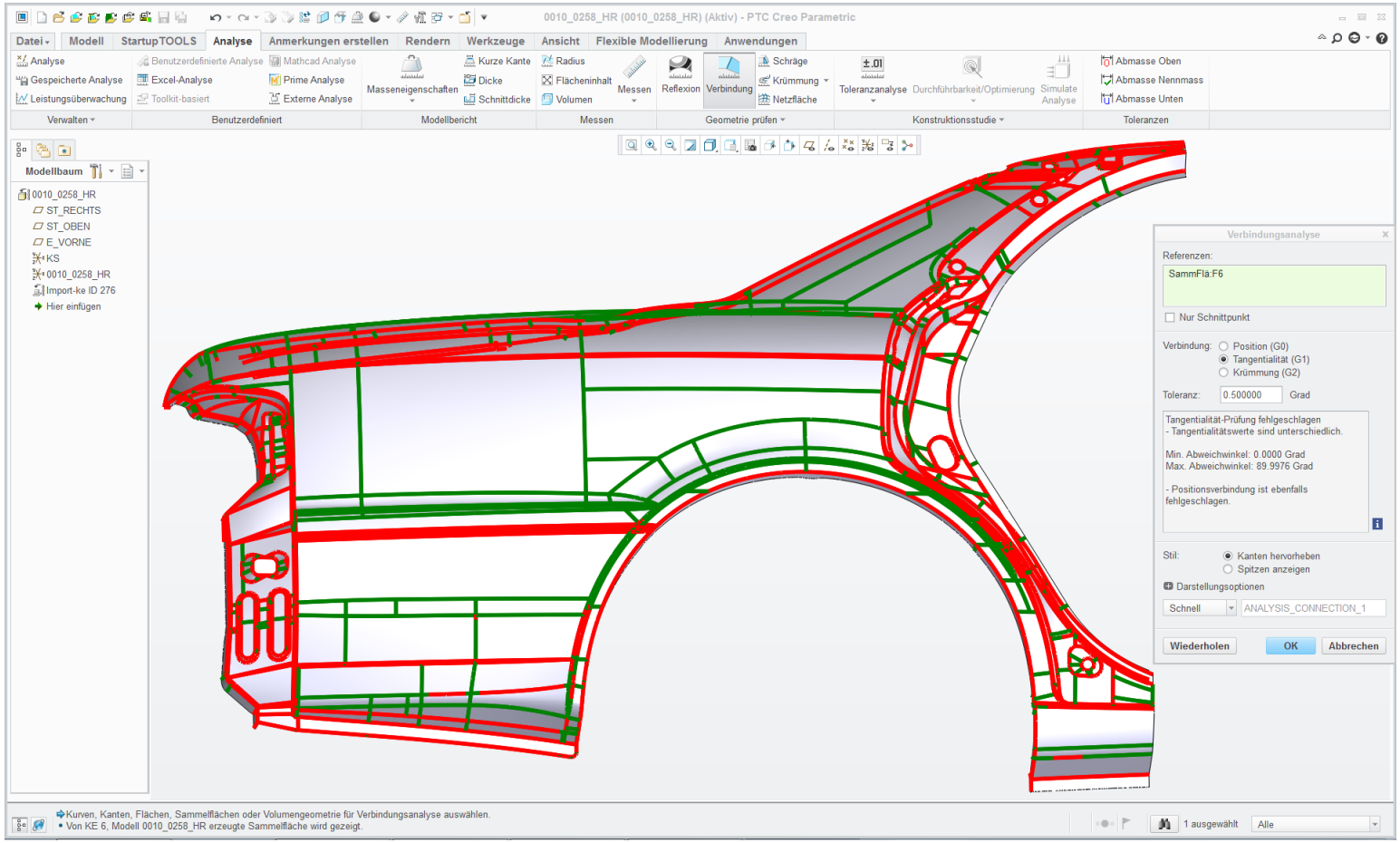

Neu in Creo 3.0

Mathcad Express und Intelligent Fastener eXtension (IFX)

- Vollständige Integration in Creo Parametric
- Bereits im Basispaket Creo Essentials enthalten

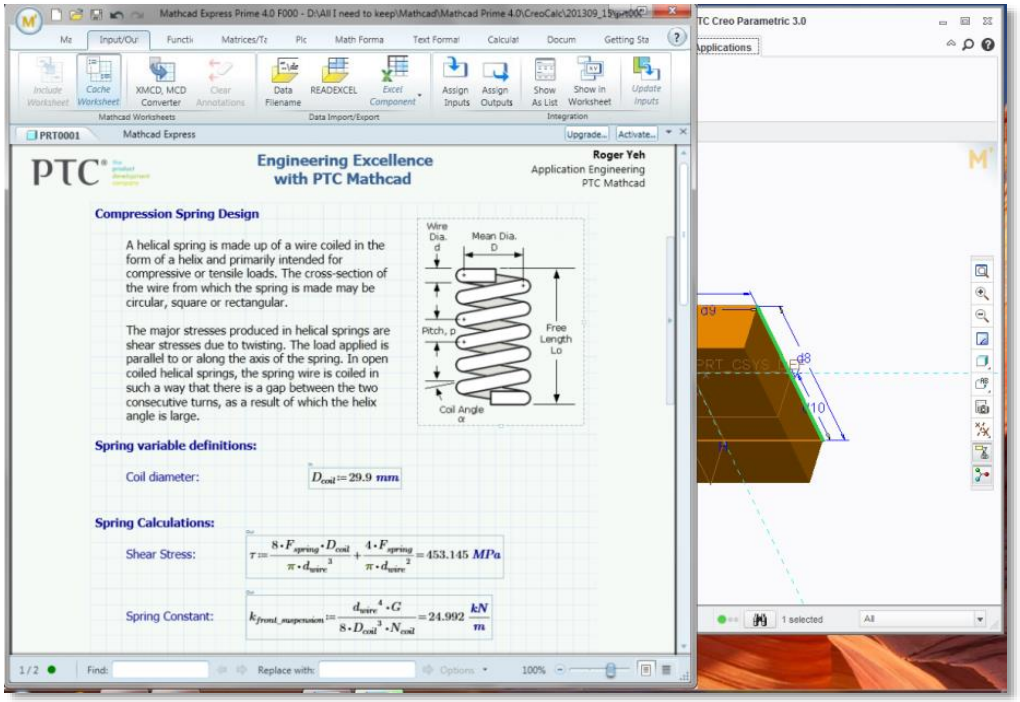

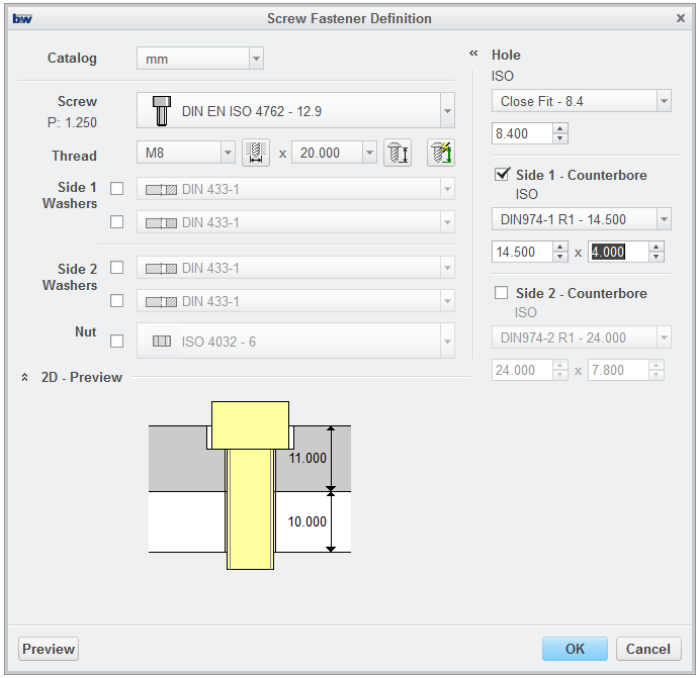

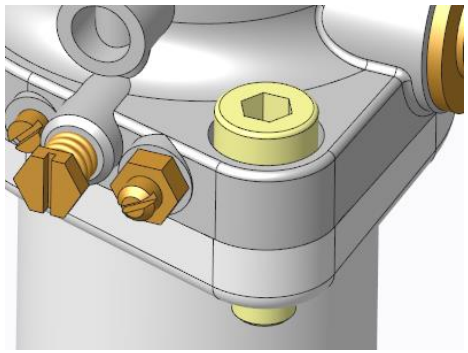

Neu in Creo 3.0

PTC Creo Design Exploration

- Verschiedene Konstruktionsideen in einem Modell
- Durch einfaches Checkpointsystem jederzeit Zugriff auf frei definierbare Zeitpunkte des Entwicklungsprozesses
- Verschiedene Konstruktionsideen in einem Modell
- Durch einfaches Checkpointsystem jederzeit Zugriff auf frei definierbare Zeitpunkte des Entwicklungsprozesses

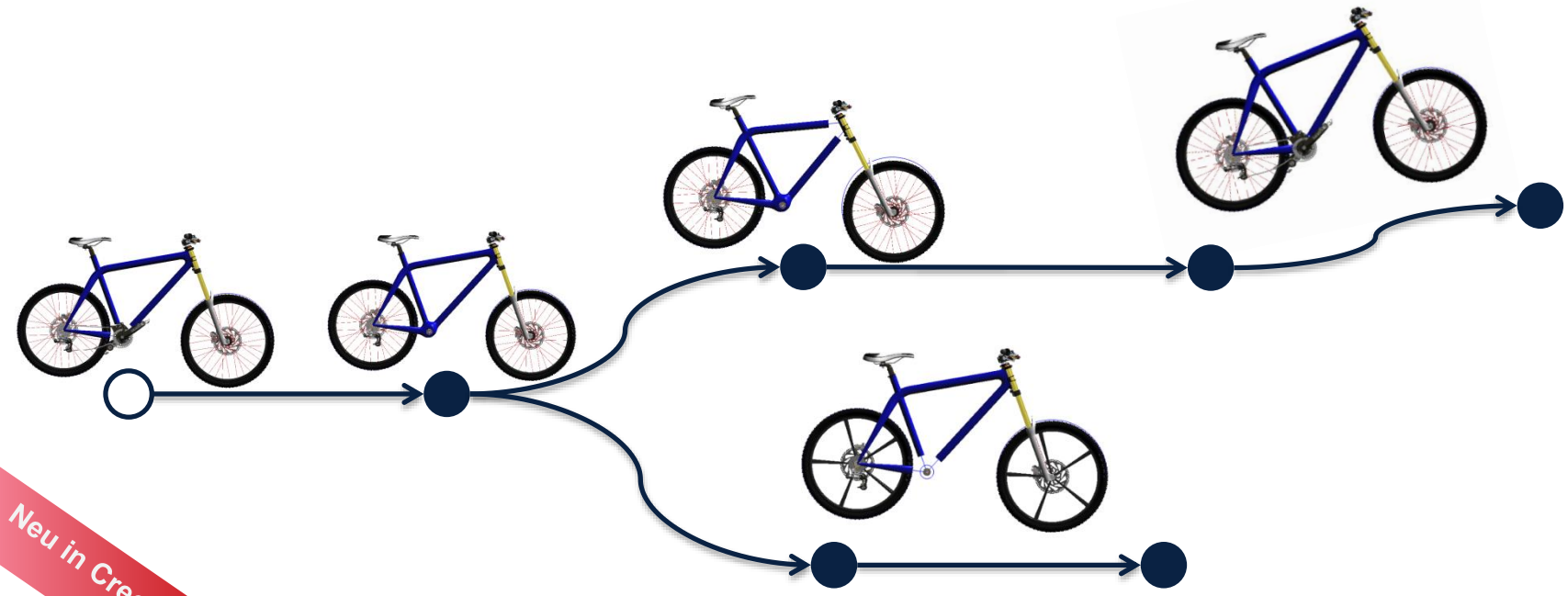

Neu in Creo 3.0

PTC Creo Layout

- 2D-Konzeptentwürfe schnell erstellen und in 3D umwandeln

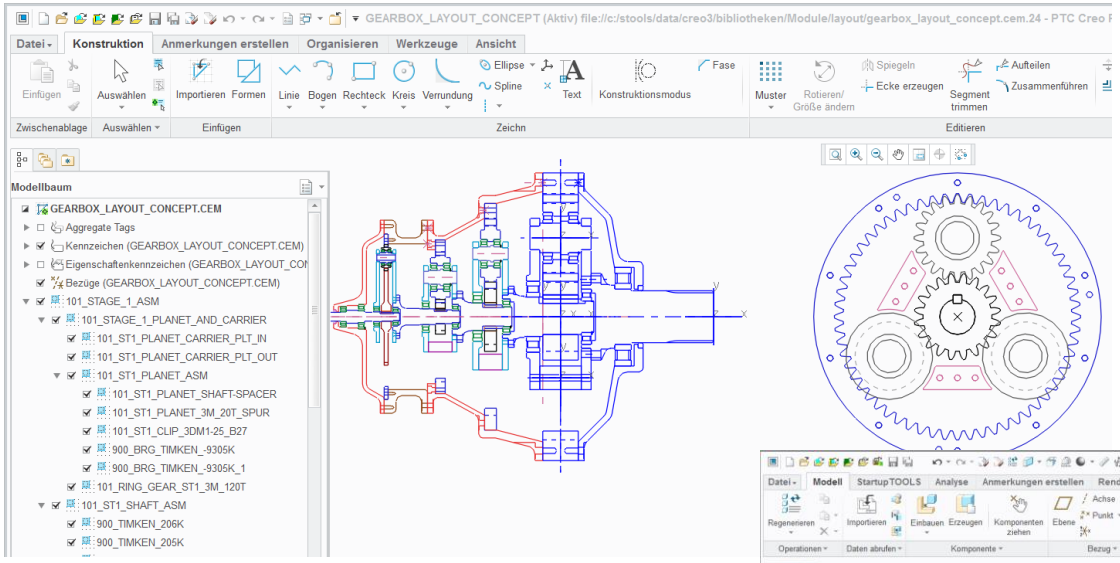

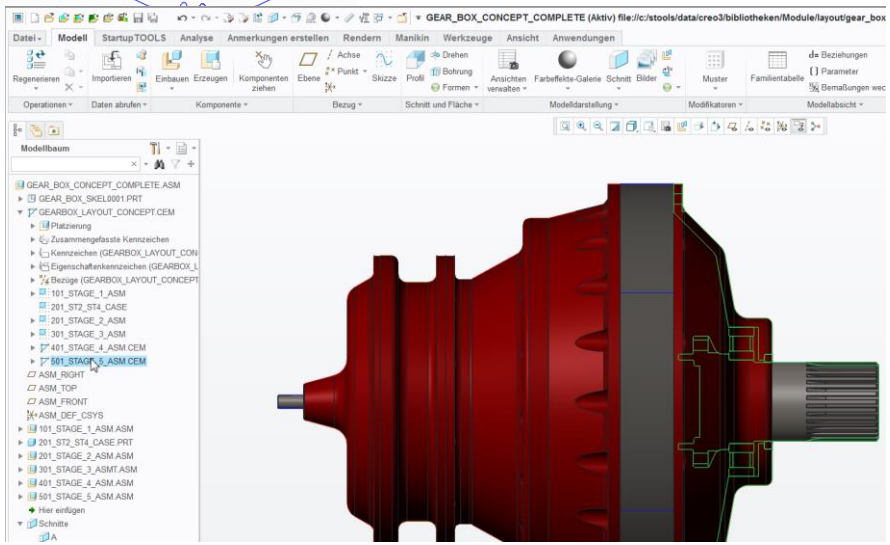

Neu in Creo 3.0

Vielen Dank für Ihre Aufmerksamkeit

That‘s IT.

© INNEO Solutions GmbH

INNEO®
That‘s IT.